Scheda Tecnica

CODICE 30323

C 25/2 M E

Aspiratori centrifughi

Certificazioni

CE

EAC

DATI TECNICI E PRESTAZIONALI

Corrente assorbita max (A)	1.7
Frequenza (Hz)	50
Grado protezione motore IP	55
Isolamento	I° classe
Numero Fasi (Ph)	1
Numero Poli	2
Peso (Kg)	6,8
Potenza assorbita max (W)	390

Temp. ambiente max funzionamento continuativo (°C)	50
Tensione (V)	230
Portata max (l/s)	265
Portata max (m³/h)	955
Pressione max (mmH2O)	59.5
Pressione max (Pa)	584
Pressione Sonora Lp [dB (A)] 3m	66,5
RPM	2800

DIMENSIONI

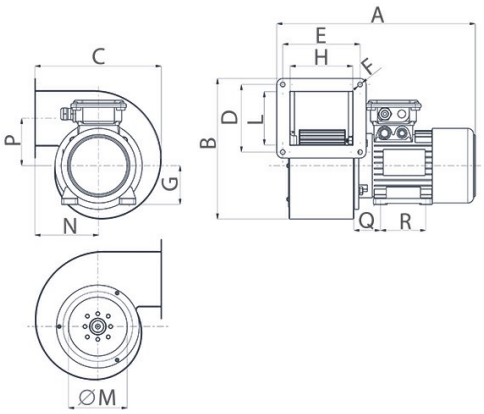

Dimensione A (mm)	369
Dimensione B (mm)	258
Dimensione C (mm)	232
Dimensione D (mm)	124
Dimensione E (mm)	142
Dimensione F (mm)	8,5
Dimensione G (mm)	71
Dimensione H (mm)	115
Dimensione L (mm)	98
Dimensione M (mm)	ø 108
Dimensione N (mm)	117
Dimensione P (mm)	87
Dimensione Q (mm)	45
Dimensione R (mm)	90

PER INFORMAZIONI:
Servizio al Cliente: tel +39 02 90699395 premendo 1 dopo messaggio registrato (consulenza su prodotti e impianti)
Pre & Post Vendita: fax +39 02 90699302
Email prevendita: prevendita@vortice-italy.com

Scheda Tecnica

CODICE 30323

C 25/2 M E

Aspiratori centrifughi

DESCRIZIONE

• Telaio con coclea in lamiera d'acciaio verniciato, munito di forature per consentire di orientare il motore in 8 posizioni diverse rispetto alla bocca di mandata.
• Motore AC monofase ad 1 velocità, con albero montato su supporti con cuscinetti a sfere.
• Girante centrifuga con pale curvate in avanti in acciaio zincato dinamicamente bilanciate (UNI ISO 1940, Punto 1 – Classe 6.3).
• Portata massima 1000 m3/h.

CURVE

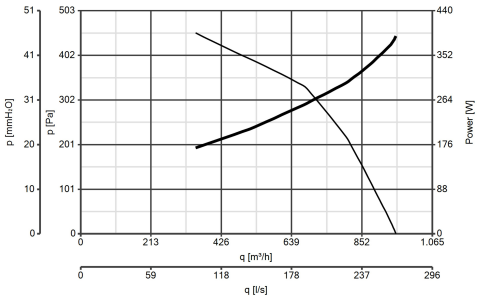

ACCESSORI

C-MS 20/25 (SUPPORTO MOTORE)
Codice 22836

C-RA 20-25 (RACCORDO DI ASPIRAZIONE)
Codice 22828

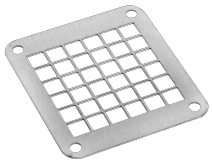

C-GM 25 (GRIGLIA PROT.MANDATA)
Codice 22814

C-GA 20/25 (GRIGLIA PROT.ASPIRAZION
Codice 22803

IREM INVERTER 4 M
Codice 12815

PER INFORMAZIONI:
Servizio al Cliente: tel +39 02 90699395 premendo 1 dopo messaggio registrato (consulenza su prodotti e impianti)
Pre & Post Vendita: fax +39 02 90699302
Email prevendita: prevendita@vortice-italy.com